ข้อกำหนดรายละเอียดวัสดุและวิธีการผลิตและติดตั้งป้ายชื่อถนน ซอย
รายการเลขที่ สวจ.๐๑๐-๐๕/๕๕

๑. <u>โครงการป้ายชื่อถนน ซอย</u>

๑.๑ รูปแบบโครงป้ายชื่อถนน ซอย เป็นไปตามรูปแบบเลขที่ ป.๐๒๑๑-๐๑,ป.๐๒๑๑-๐๒,ป.๐๒๑๑-๐๓, ป.๐๒๑๑-๐๕

๑.๒ โครงป้ายและการทดสอบความแข็งแรง

๑.๒.๑ โครงการป้ายทำจากวัสดุโพลียูริเทนสีดำ ส่วนของกรอบป้าย ให้หล่อยึดติดกับแผ่นอะลูมิเนียม หนา ๑ มิลลิเมตร (ตามข้อ ๒) จำนวน ๒ แผ่น ยึดอยู่ในกรอบโครงป้าย

๑.๒.๒ โครงป้ายทั้งชุดจะต้องมีความมั่นคงแข็งแรง โดยผู้ผลิตสามารถเสริมเหล็กภายในโครงสร้างของกรอบโครงป้าย และจะต้องทนทานต่อสภาพอากาศในกรุงเทพมหานคร ไม่น้อยกว่า ๕ ปี เมื่อทดสอบความแข็งแรงของโครงป้ายที่ประกอบหรือฉีดขึ้นรูปสำเร็จแล้ว โดยการจัดวางในแนวนอนที่มีจุดรองรับที่ปลายกรอบป้ายและปลายโคนเสาของกรอบโครงป้าย แล้ววางน้ำหนัก ๑๐๐ กิโลกรัม ลงบนจุดเชื่อมต่อกรอบป้ายกับโคนเสากรอบโครงป้าย และเมื่อตรวจพินิจด้วยตาแล้วโครงป้ายจะต้องไม่แอ่นงอ เกิน ๕ เซนติเมตรและไม่ปรากฏรอยแตกร้าวของโครงป้าย โดยในระหว่างที่มีการยื่นซองประกวดราคาผู้เสนอราคาจะต้องมีตัวอย่างกรอบโครงป้ายด้วยเพื่อใช้ประกอบการเสนอราคา

๑.๓ การอ่านและการกำหนดขนาด ให้ถือเอาระยะหรือขนาดที่เป็นตัวเลขเป็นหลักที่กำหนดไว้เป็นมาตราเมตริก และในส่วนที่เป็นงานฝีมือให้คลาดเคลื่อนได้ โดยต้องไม่ให้เกิดการผิดเพี้ยนของรูปแบบความประณีตสวยงามและลักษณะการใช้งาน

๒. <u>แผ่นอะลูมิเนียมสำหรับทำป้ายชื่อถนน ซอย และบอกชื่อเขต</u>

รูปแบบแผ่นป้ายบอกชื่อถนน ซอย เป็นไปตามรูปแบบ ป.๐๒๑๑-๐๖ เป็นแผ่นอะลูมิเนียมตามมาตรฐานผลิตภัณฑ์อุตสาหกรรม อะลูมิเนียมแผ่นหนาและแผ่นบาง ขนาดความหนา ๑.๐ มิลลิเมตร (ระยะคลาดเคลื่อนตามมาตรฐาน มอก.๓๓๑-๒๕๒๓) เมื่อนำมาตัด ปั๊มแผ่นอะลูมิเนียม ต้องขัดแต่งลบคมต่างๆให้เรียบร้อย แผ่นอะลูมิเนียมเมื่อ ตัด ปั๊ม แล้วต้องมีรูปร่าง ขนาด ลักษณะสัดส่วนตามรูปแบบที่กำหนดและต้องไม่บิดงอหรือเว้าแหว่ง

๓. <u>แผ่นสะท้อนแสงสำหรับผนึกป้ายชื่อ ถนน ซอย</u>

๓.๑ ทำความสะอาดพื้นผิวแผ่นป้ายอะลูมิเนียมไม่ให้มีฝุ่นละอองและน้ำมัน พร้อมที่จะนำมาผนึกด้วยแผ่นสะท้อนแสงสีน้ำเงิน (สำหรับแผ่นป้าย ถนน ตรอก ซอย) และสีเขียว (สำหรับแผ่นป้ายเขต) ลงบนพื้นป้ายได้ทันที แผ่นสะท้อนแสงที่ใช้ผนึกพื้นแผ่นป้ายถนน ตรอก ซอย เป็นแผ่นสะท้อนแสง แบบที่ ๑ (engineering grade) สีน้ำเงิน สีเขียว และตัวอักษรที่ใช้ผนึกบนแผ่นป้ายเป็นแผ่นสะท้อนแสง แบบที่ ๙ สีขาว คุณสมบัติตามรายการมาตรฐานการใช้งาน ตาม มอก.๖๐๖-๒๕๔๙ เฉพาะส่วนที่กรมวิทยาศาสตร์และบริการตรวจสอบได้

๓.๒ รูปแบบตัวอย่างหน้าป้ายตามแบบเลขที่ ป.๐๒๑๑-๐๖ และอักษรบอกชื่อถนน ซอย ต่างๆ ให้ใช้ตัวอักษรตามแบบเลขที่ ป.๐๒๑๑-๐๗

๔. ฝาครอบโคนเสา

๔.๑ รูปแบบฝาครอบโคนเสาไฟเบอร์กลาส เป็นไปตามรูปแบบเลขที่ ป.๐๒๑๑-๐๘

๔.๒ เป็นฝาครอบโคนเสาไฟเบอร์กลาสผสมสีดำโดยเฉพาะ หล่อทั้งหมด มีใยแก้วเป็นตัวประสานให้ไฟเบอร์กลาสมีความเหนียวและแข็งแรงทนทาน พร้อมขัดแต่งให้เรียบร้อยไม่บิดงอและทนทานสภาพอากาศในกรุงเทพมหานคร ไม่น้อยกว่า ๕ ปี

๕. แท่งคอนกรีตเสริมเหล็กสำเร็จรูปหุ้มโคนเสาท่อเหล็ก

๕.๑ รูปแบบโคนเสาท่อเหล็กเป็นไปตามรูปแบบ เลขที่ ๐๒๑๑-๐๙

๕.๒ เป็นแท่งคอนกรีตเสริมเหล็กรูปทรงกระบอกภายในกลมกลวง ขนาดเส้นผ่านศูนย์กลางภายนอก ๒๘ เซนติเมตร เส้นผ่านศูนย์กลางภายใน ๑๑.๕ เซนติเมตร แบบหล่อโคนเสาสำเร็จรูปจะต้องใช้แบบเหล็กหรือไฟเบอร์กลาสเท่านั้น เมื่อหล่อเป็นรูปแล้ว ต้องมีรูปร่าง ลักษณะ สัดส่วน เป็นไปตามรูปแบบโชว์ผิวเกลี้ยงเรียบไม่ฉาบปูนและต้องไม่แตกร้าว สามารถรับกำลังอัดประลัยได้ไม่น้อยกว่า ๑๕๐ กิโลกรัมต่อตารางเซนติเมตร (ksc) ที่มีอายุ ๒๘ วัน

๖. ฐานคอนกรีตเสริมเหล็กสำเร็จรูป

๖.๑ รูปแบบฐานสำเร็จรูปเป็นไปตามรูปแบบ เลขที่ ๐๒๑๑-๑๐

๖.๒ เป็นแท่งคอนกรีตเสริมเหล็กหล่อสำเร็จรูปขนาด ๒๘x๒๘x๔๐ เซนติเมตร ระยะคลาดเคลื่อนได้ไม่เกิน + ๕ มิลลิเมตรหรือ - ๑๐ มิลลิเมตร มีเหล็กสลักเกลียวเป็นเหล็กเพลาขาว ขนาดเส้นผ่านศูนย์กลาง ๑๒ มิลลิเมตร ยาว ๒๐ เซนติเมตร จำนวน ๔ อัน เชื่อมต่อกับเหล็กเสริมคอนกรีตระยะห่างตามแบบที่กำหนด โดยมีความแข็งแรงสามารถรับกำลังอัดประลัยได้ไม่น้อยกว่า ๑๕๐ กิโลกรัมต่อตารางเซนติเมตร (ksc) ที่มีอายุ ๒๘ วัน

๖.๓ เหล็กเสริมเส้นผ่านศูนย์กลาง ๖ มิลลิเมตร ไม่เป็นสนิมขุม เป็นไปตามมาตรฐานผลิตภัณฑ์อุตสาหกรรมฯ การยึดเหล็กเข้าด้วยกันโดยวิธีการเชื่อมแทนการผูกด้วยลวด ระยะห่างของเหล็กเสริมเมื่อเทคอนกรีตแล้วเหล็กไม่คลาดเคลื่อนไปจากรูปแบบ

๗. เสาป้ายบอกชื่อถนน ซอย

๗.๑ รูปแบบเสาป้ายบอกชื่อถนน ซอย เป็นไปตามรูปแบบเลขที่ ป.๐๒๑๑-๑๑,ป.๐๒๑๑-๑๒,ป.๐๒๑๑-๑๓ และ ป.๐๒๑๑-๑๔

๗.๒ เป็นเสาเหล็กอาบสังกะสีกลมกลวงเส้นผ่านศูนย์กลาง ๔ นิ้ว ขนาดเส้นผ่านศูนย์กลางภายนอก ๑๑๓.๙ มิลลิเมตร มีความหนาเมื่ออาบสังกะสีแล้วไม่ต่ำกว่า ๓.๒ มิลลิเมตร เกณฑ์ความคลาดเคลื่อน + ๐.๒ มิลลิเมตร ไม่ทาสี แต่ให้ล้างคราบน้ำมันและสีเครื่องหมายต่าง ๆ ที่ปรากฏบนเสาให้หมด ท่อเหล็กที่นำมาใช้ต้องเป็นของใหม่ไม่มีสนิมขุม โคลน น้ำมันหรือสารอื่นเกาะผิวและไม่เคยใช้งานมาก่อน

๗.๓ ฐานแผ่นเหล็กของเสาท่อเหล็กอาบสังกะสี ขนาด ๒๔X ๒๔ เซนติเมตร หนา ๑๐ มิลลิเมตร มีครีบแผ่นเหล็ก สำหรับยึดฐานแผ่นเหล็กกับเสาท่อเหล็กอาบสังกะสี หนา ๙ มิลลิเมตร เมื่อเชื่อมเข้าด้วยกันแล้วจะต้องได้มุมฉากตามแบบที่กำหนดไว้ตั้งวางบนพื้นราบได้เสมอกันโดยไม่กระดกหรือเอียง รอยเชื่อมทุกแห่งต้องเชื่อมแบบตะเข็บต่อเนื่อง ห้ามเชื่อมเป็นจุดๆ เมื่อเชื่อมแล้วจะต้องตกแต่งรอยเชื่อม ลบคม และใช้แปรงลวดทำความสะอาดรอยเชื่อมทุกแห่งให้เรียบร้อยก่อนทาสีรองพื้นกันสนิม ตามผลิตภัณฑ์อุตสาหกรรม มอก.๓๘๙-๒๕๓๑ และทาหรือพ่นสีทับหน้าด้วยสีน้ำมันให้ใช้ตามผลิตภัณฑ์อุตสาหกรรม มอก.๓๒๗-๒๕๒๙ เฉพาะบริเวณฐานเสา

๘. <u>ฐานเสาและการติดตั้ง</u>

๘.๑ ฐานเสาเป็นแท่งคอนกรีตสำเร็จรูป ตามแบบเลขที่ ป.๐๒๑๑-๑๐

๘.๒ การติดตั้งเสา มี ๒ กรณี

๘.๒.๑ กรณีขุดฝังแท่นคอนกรีต ให้ขุดหลุมแล้วกระทุ้งก้นหลุมจนแน่นได้ระดับ แล้วจึงฝังแท่นคอนกรีตสำเร็จรูปให้มีความลึกที่กำหนด กลบดินและกระทุ้งจนแน่นแล้วตกแต่งผิวทางเท้าด้วยปูนทรายหรือวัสดุอื่นให้กลมกลืนกับสภาพทางเท้าเดิม สำหรับถนนที่ไหล่ทางเป็นดิน ให้กลบดินโดยรอบจนแน่นเสมอระดับดินเดิมและเสาเมื่อติดตั้งเรียบร้อยจะต้องตั้งตรงได้ดิ่งไม่มีการเอนเอียงโยกคลอน

๘.๒.๒ กรณีไม่ใช้แท่นคอนกรีตฝังดิน ให้ตัดเสาเหล็กอาบสังกะสี ขนาดเส้นผ่านศูนย์กลาง ๔ นิ้ว ยาว ๓.๐๐ เมตร เชื่อมครีบเหล็กแผ่น หนา ๙ มิลลิเมตรกับเสาเหล็กแล้วบีบโคนเสาให้แบนพอประมาณเพื่อป้องกันไม่ให้เสาเหล็กหมุนได้เวลาฝังลงในหลุมดินที่ขุดไว้ การขุดหลุมดินให้มีความลึกประมาณ ๕๐ เซนติเมตร แล้วเทคอนกรีตหุ้มโคนเสาป้าย

๘.๒.๓ เมื่อติดตั้งเสาเสร็จแล้วทั้ง ๒ กรณี ให้ตกแต่งผิวทางเท้าด้วยปูนทรายหรือวัสดุอื่นให้กลมกลืนกับสภาพทางเท้าเดิม สำหรับถนนที่ไหล่ทางเป็นดิน ให้กลบดินโดยรอบจนแน่นเสมอระดับดินเดิมและเสาเมื่อติดตั้งเรียบร้อยจะต้องตั้งตรงได้ดิ่งไม่มีการเอนเอียงโยกคลอน

๘.๒.๔ การเปลี่ยนรูปแบบการติดตั้งเสาป้ายหากต่างจาก ๒ กรณีนี้แล้ว จะต้องได้รับความเห็นชอบจากผู้ควบคุมงานของฝ่ายผู้ว่าจ้างเสียก่อน โดยผู้ว่าจ้างหรือผู้แทนผู้ว่าจ้าง สามารถสั่งให้เปลี่ยนตำแหน่งจุดติดตั้งและอุปกรณ์ประกอบต่างออกไปจากที่กำหนดไว้ในแบบได้ ซึ่งผู้รับจ้างจะต้องปฏิบัติตามด้วยดีโดยไม่เรียกร้องค่าใช้จ่ายเพิ่มเติมจากผู้ว่าจ้างนอกเหนือไปจากที่ได้ตกลงกันไว้

๘.๓ ผู้รับจ้างจะต้องถอดถอนป้ายจราจรและอุปกรณ์เดิม ซึ่งชำชำหรือหมดสภาพแล้วออกทันที โดยถอดแยกเป็นชิ้นส่วนแต่ละประเภท พร้อมทำบัญชีรายการอุปกรณ์เก่าคืนให้แก่กรุงเทพมหานครก่อนส่งมอบงานซึ่งจะถือเป็นส่วนหนึ่งของสัญญาด้วย หลุมบ่อซึ่งเกิดจากการถอดถอนเสาออก ผู้รับจ้างจะต้องทำการกลบซ่อมแซมให้อยู่ในสภาพที่เรียบร้อยตามสภาพใกล้เคียง มูลดินหรือเศษวัสดุจะต้องขนย้ายออกในเวลาเดียวกัน ค่าใช้จ่ายต่างๆ เกี่ยวกับการนี้จะถือรวมไปกับราคาที่ยื่นไว้ด้วยแล้ว

๘.๔ ฐานเสาและการติดตั้งให้เป็นไปตามรูปแบบการติดตั้งป้ายแบบเลขที่ ป.๐๒๑๑-๑๐, ป.๐๒๑๑-๑๑, ป.๐๒๑๑-๑๒, ป.๐๒๑๑-๑๓, ป.๐๒๑๑-๑๔

๙. ข้อกำหนดในการดำเนินงาน

๙.๑ รายละเอียดรูปแบบอุปกรณ์และโครงสร้าง ตลอดจนการติดตั้งให้เป็นไปตามมาตรฐานที่กำหนดในข้อ ๑ ถึงข้อ ๘

๙.๒ รายละเอียดข้อความชื่อถนน ซอย เขตหรือสัญลักษณ์ใดๆ บนหน้าป้ายที่จะดำเนินการตามข้อกำหนดฉบับนี้ ผู้ควบคุมงานจะเป็นผู้กำหนดให้ผู้รับจ้างก่อนขั้นตอนการผลิตหน้าป้ายของผู้รับจ้าง ทั้งนี้อาจเปลี่ยนแปลงไปจากบัญชีสถานที่ติดตั้งป้ายแนบท้ายรายการที่กำหนดไว้ได้ โดยจะถือจำนวนปริมาณงานรวม ตามสัญญาเป็นหลัก ซึ่งผู้รับจ้างจะต้องปฏิบัติตามด้วยดีและไม่เรียกร้องค่าใช้จ่ายเพิ่มจากเดิม การเปลี่ยนแปลงนี้จะไม่เป็นเหตุให้ต้องแก้ไขสัญญาแต่อย่างใด

๙.๓ ผู้ควบคุมงานจะกำหนดจุดติดตั้งในสถานที่ให้ทุกจุด

๙.๔ กรณีเกิดปัญหา อุปสรรคทำให้ไม่สามารถดำเนินงานได้ เช่น เนื่องจากมีการประกาศตั้งชื่อถนน ซอยใหม่ การก่อสร้างปรับปรุงทางเท้าหรือเหตุอื่นใดซึ่งมีผลกระทบกับบัญชีสถานที่แนบท้ายรายการ หรือหน่วยงานของผู้ว่าจ้างพิจารณาแล้วว่ามีความจำเป็นต้องติดตั้งป้ายชื่อถนน ซอยเร่งด่วนในสถานที่ถนนหรือซอยอื่นนอกเหนือไปจากบัญชีที่กำหนดไว้ ผู้ควบคุมงานสามารถกำหนดหน้าป้ายให้เหมาะสมถูกต้องตามความเป็นจริง หรือเปลี่ยนแปลงสถานที่ที่จะดำเนินงานได้ โดยจะถือจำนวนปริมาณงานรวมตามสัญญาเป็นหลัก ซึ่งผู้รับจ้างจะต้องปฏิบัติตามด้วยดีและไม่เรียกร้องค่าใช้จ่ายเพิ่มจากเดิม การเปลี่ยนแปลงนี้จะไม่เป็นเหตุให้ต้องแก้ไขสัญญาแต่อย่างใด

๑๐. เงื่อนไขเฉพาะงาน

๑๐.๑ เมื่อมีการขุดหลุมปักเสาเรียบร้อยแล้ว ให้ขนย้ายมูลดิน เศษวัสดุออกโดยทันที ห้ามปล่อยทิ้งไว้ ค่าใช้จ่ายเกี่ยวกับการนี้จะถือรวมกับราคาที่ยื่นไว้แล้ว

๑๐.๒ การดำเนินงาน ห้ามมิให้กีดขวางการจราจร นอกจากมีความจำเป็น ไม่สามารถที่จะหลีกเลี่ยงได้ ให้ดำเนินการในช่วงเวลา ๒๑.๐๐ น. – ๐๕.๐๐ น. ของวันรุ่งขึ้น และจะต้องจัดไฟวับ-วาบ ป้ายเตือน กรวยยางและอุปกรณ์อื่นๆ เพื่อป้องกันอันตรายที่จะเกิดขึ้นจากการดำเนินงาน

๑๐.๓ ในขณะปฏิบัติงาน ผู้รับจ้างจะต้องปฏิบัติตามมาตรฐานแนวทางปฏิบัติการติดตั้งเครื่องหมายและสัญญาณสำหรับการจัดซ่อมถนนและงานสาธารณูปโภคของส่วนราชการและรัฐวิสาหกิจ ซึ่งคณะกรรมการป้องกันภัยแห่งชาติกำหนดไว้ ดังนั้นหากเกิดอุบัติเหตุ ผู้รับจ้างจะต้องรับผิดชอบทั้งทางแพ่งและอาญาทุกประการ

๑๐.๔ ผู้รับจ้างจะต้องจัดทำผังจุดติดตั้งป้ายพร้อมแสดงรายละเอียดหน้าป้ายทุกจุด จัดเข้ารูปเล่มจำนวน ๑ ชุด พร้อมแผ่นบันทึกข้อมูลภาพถ่ายจุดติดตั้งป้ายที่ดำเนินการตามสัญญาด้วยกล้องดิจิตอล โดยภาพต้องแสดงให้เห็นรายละเอียดหน้าป้ายและบริเวณที่ติดตั้งชัดเจนทุกจุด จำนวน ๑ ชุด มอบให้ผู้ควบคุมงาน ก่อนคณะกรรมการตรวจการจ้างตรวจรับงาน

๑๑. <u>การประกันความเสียหาย</u>

ตามสภาพการใช้งานตามปกติ ผู้รับจ้างจะต้องค้ำประกันโดยรับผิดชอบต่อความชำรุด บกพร่องของสิ่งก่อสร้างตามสัญญาเป็นเวลา ๒ ปี ดังนี้

๑๑.๑ ความแข็งแรง มั่นคงของป้ายทั้งหมดตามสภาพการใช้งานปกติ

๑๑.๒ เสาป้ายจะต้องตั้งตรงได้ดิ่ง

๑๑.๓ แผ่นป้ายสะท้อนแสงจะต้องคงสภาพการใช้งานได้ตามคุณสมบัติของวัสดุ ตามมาตรฐานที่กำหนดไว้ สีของแผ่นสะท้อนแสงจะต้องไม่ซีดจาง ผิดปกติจากการใช้งานปกติ ส่วนที่เป็นเหล็กจะต้องไม่เกิดสนิมจนทำให้เกิดการเสียหายขึ้น

๑๑.๔ หากตรวจพบภายหลังว่าผู้รับจ้างใช้วัสดุสิ่งของไม่ตรงกับแบบรายการสัญญา

๑๒. <u>เอกสารแนบท้ายรายการ</u>

แบบประกอบข้อกำหนดรายละเอียดวัสดุและวิธีการผลิตป้ายชื่อถนน ซอย แบบเลขที่ ป.๐๒๑๑-๐๑ ถึง ป.๐๒๑๑-๑๔ จำนวน ๑๔ แผ่น

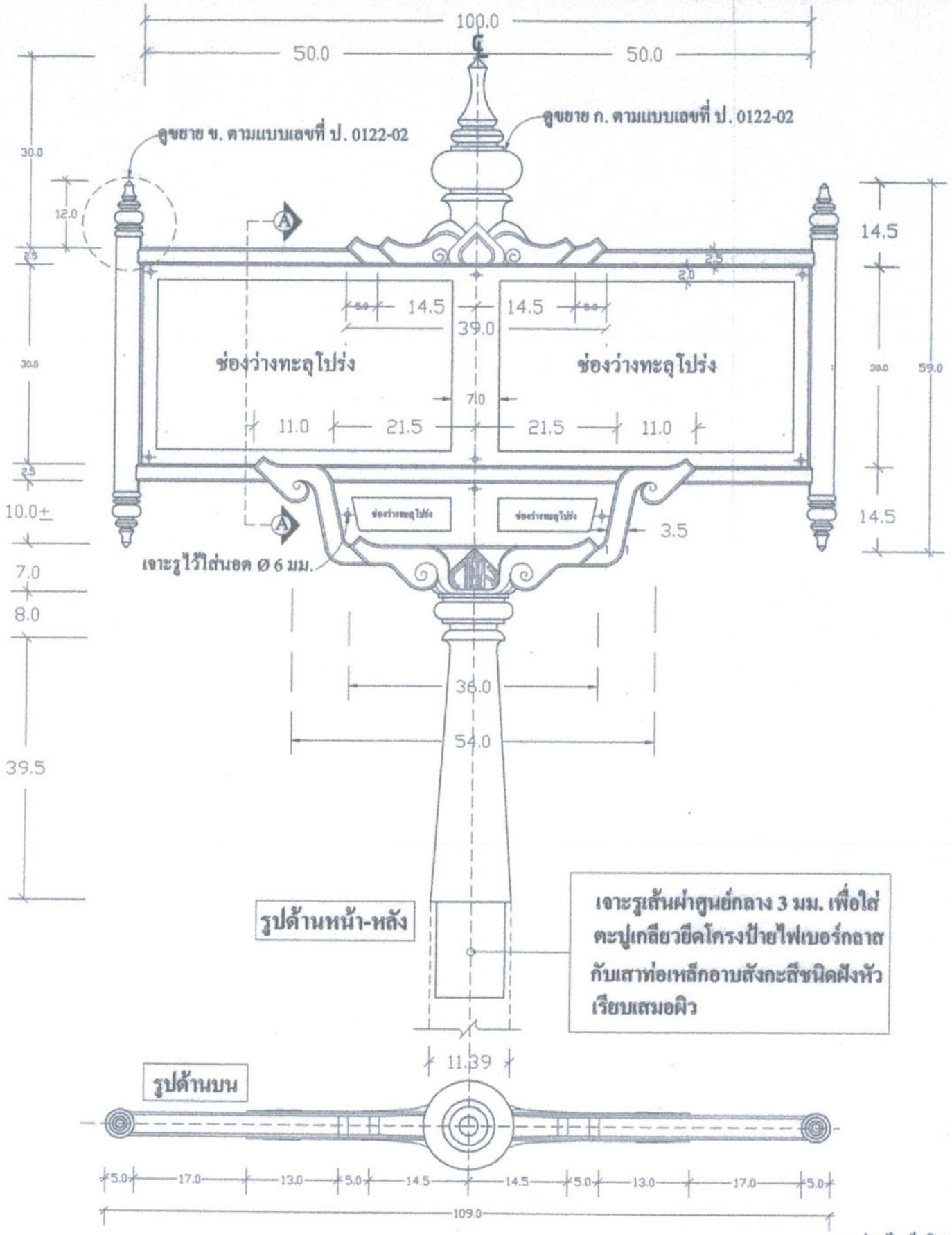

หน่วยเป็นเซ็นติเมตร

สจส	แบบ มาตรฐานโครงป้ายบอกชื่อ ถนน			แบบเลขที่					แผ่นที่
	สำนักงานวิศวกรรมจราจร สำนักการจราจรและขนส่ง	สำรวจ/เขียน	หัวหน้ากลุ่มงาน	ป	0	1	2	2	0 1
		ออกแบบ	ผอ.สวจ.	มาตราส่วน	-				รวม
		ตรวจ							17

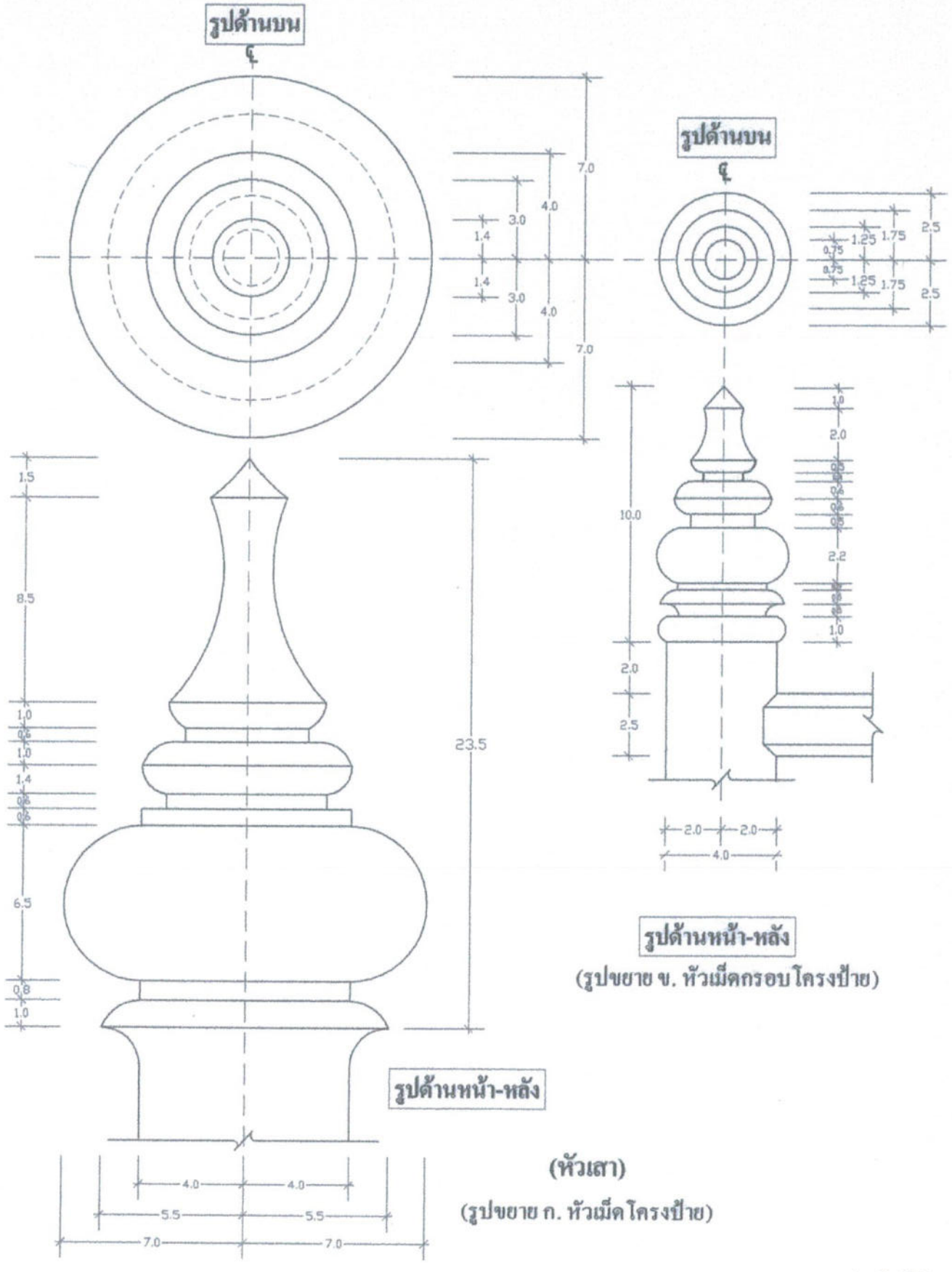

หน่วยเป็นเซ็นติเมตร

สำนักงานวิศวกรรมจราจร สำนักการจราจรและขนส่ง	แบบ มาตรฐานโครงป้ายบอกชื่อ ถนน			แบบเลขที่					แผ่นที่
	สำรวจ/เขียน	หัวหน้ากลุ่มงาน		ป	0	1	2	2	0 2
	ออกแบบ	ผอ.สวจ.		มาตราส่วน	-				รวม
	ตรวจ								17

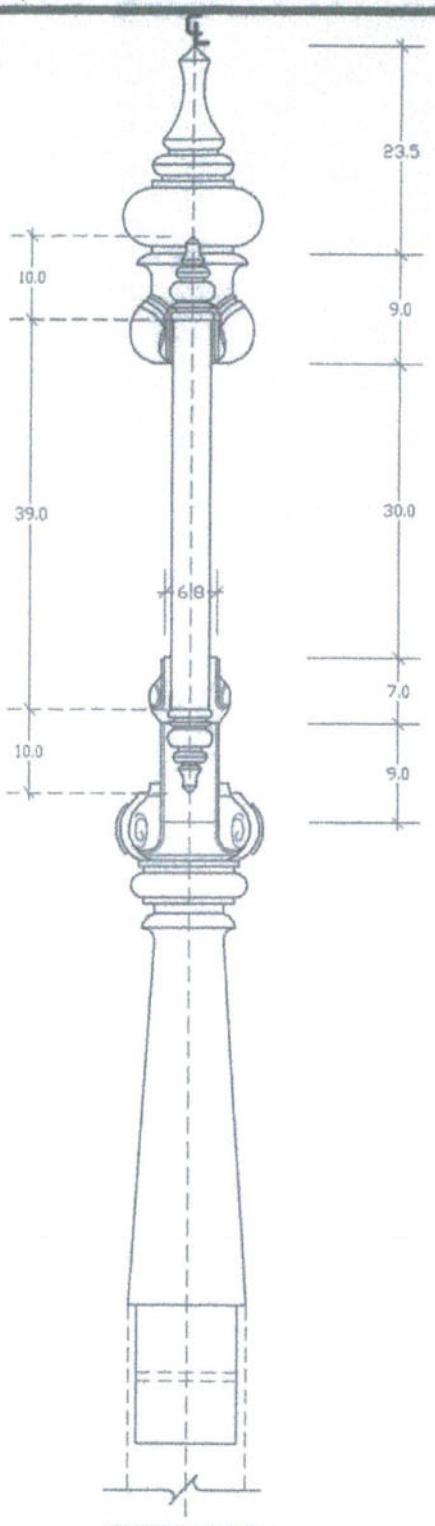

รูปด้านข้าง

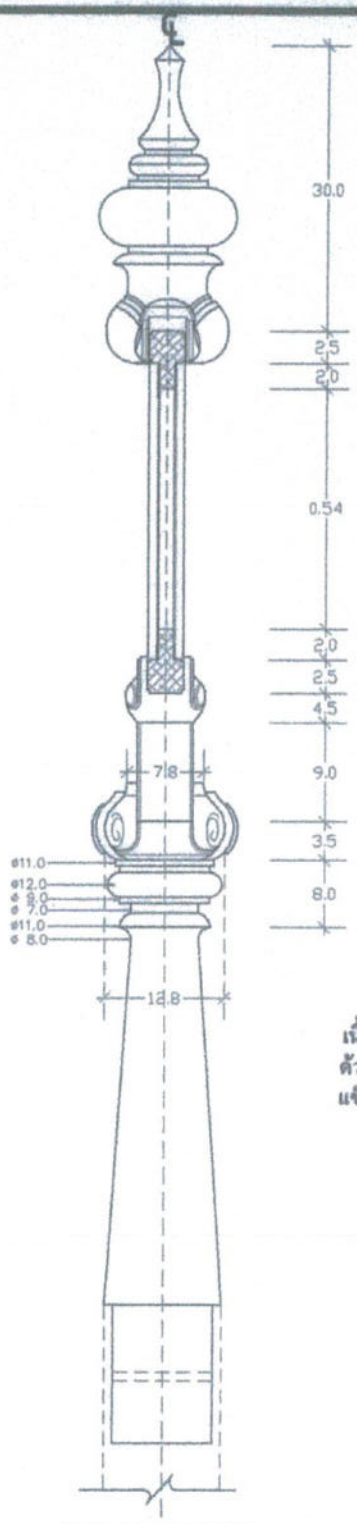

รูปตัด Ⓐ-Ⓐ

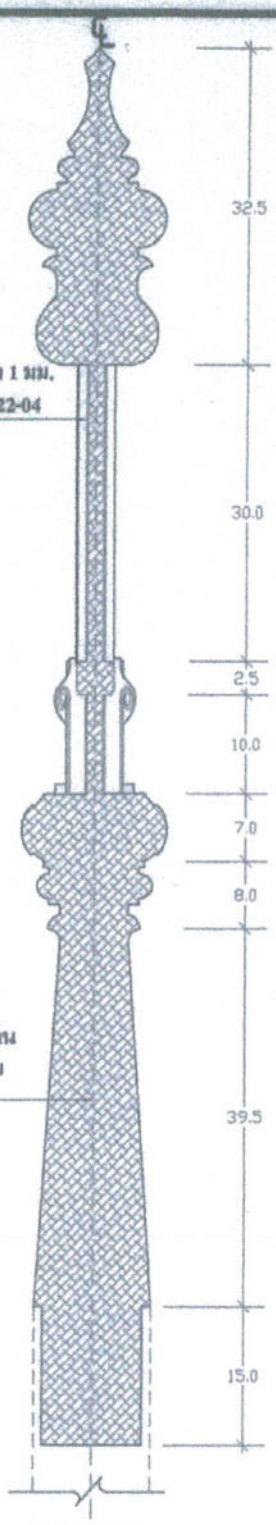

รูปตัด

โครงป้ายเป็นไฟเบอร์กลาส มีส่วนผสมเพิ่มความแข็งแรง หล่อจากพิมพ์ต้นแบบ(หล่อตัน)นำมาประกบติดด้วยน้ำยาประสาน ไฟเบอร์กลาส ภายในโครงป้ายเมื่อประกบกันแล้วจะต้องมีความแข็งแรงบริเวณคอขอดไม่หักง่ายและน้ำหนักต้องใกล้เคียงกันเมื่อหล่อจากพิมพ์แล้วทุกโครงป้าย

หน่วยเป็นเซ็นติเมตร

สจส	แบบ มาตรฐานโครงป้ายบอกชื่อ ถนน			แบบเลขที่					แผ่นที่
สำนักงานวิศวกรรมจราจร สำนักการจราจรและขนส่ง	สำรวจ/เขียน	หัวหน้ากลุ่มงาน		ป	0	1	2	2	03
	ออกแบบ	ผอ.สวจ.		มาตราส่วน	-				รวม
	ตรวจ								17

แผ่นป้าย ขนาด 30 x 100 ซม.

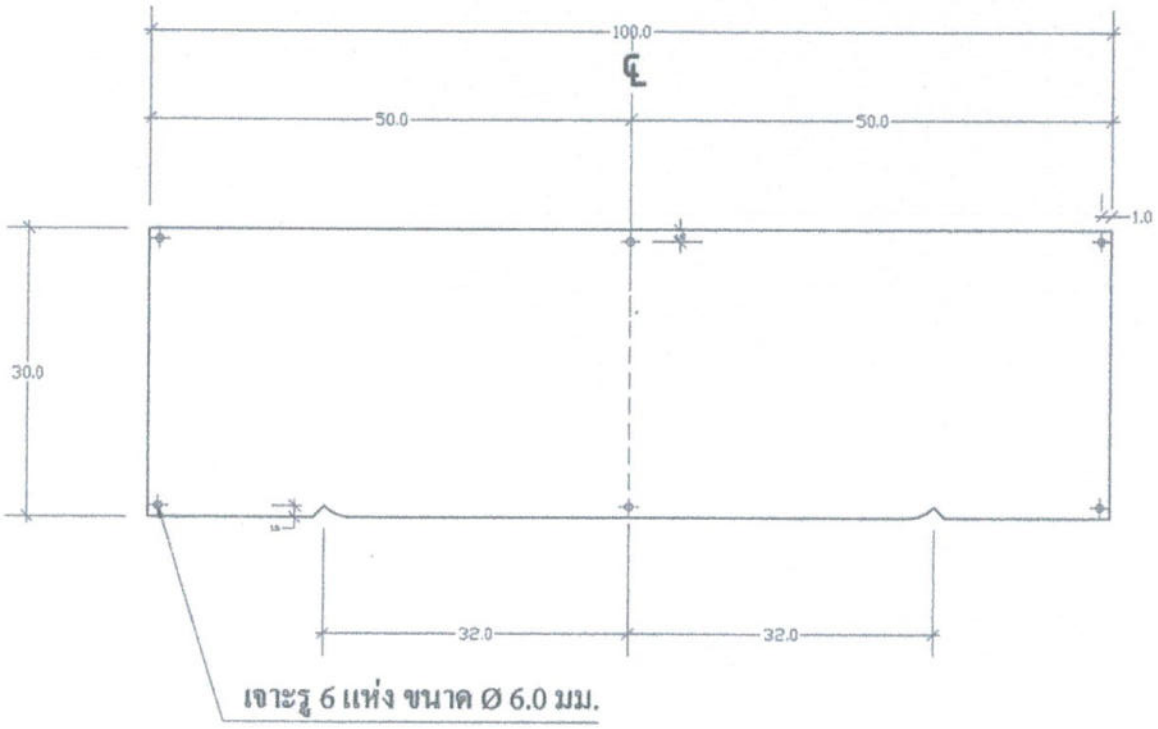

แผ่นป้าย ขนาด 8.0 x 42 ซม.

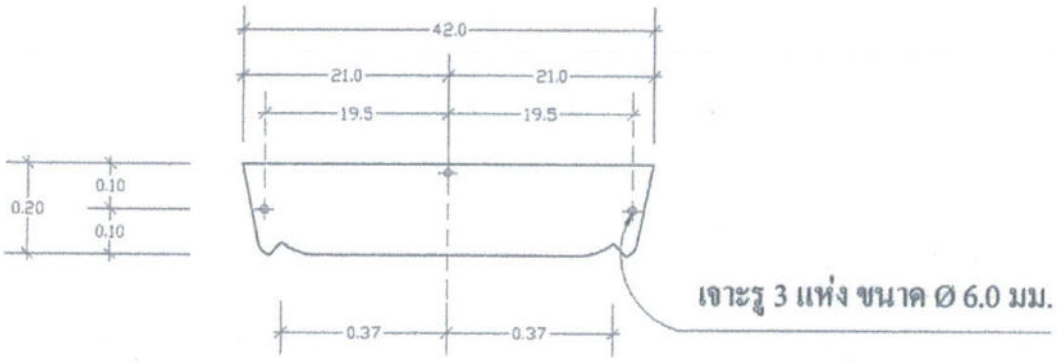

แผ่นป้ายเป็นแผ่นอะลูมิเนียม หนา 1.0 มม.

หน่วยเป็นเซ็นติเมตร

สวส	แบบ มาตรฐานโครงป้ายบอกชื่อ ถนน			แบบเลขที่					แผ่นที่
	สำนักงานวิศวกรรมจราจร สำนักการจราจรและขนส่ง	สำรวจ/เขียน	หัวหน้ากลุ่มงาน	ป	0	1	2	2	04
		ออกแบบ	ผอ.สวจ.	มาตราส่วน		-			รวม
		ตรวจ							17

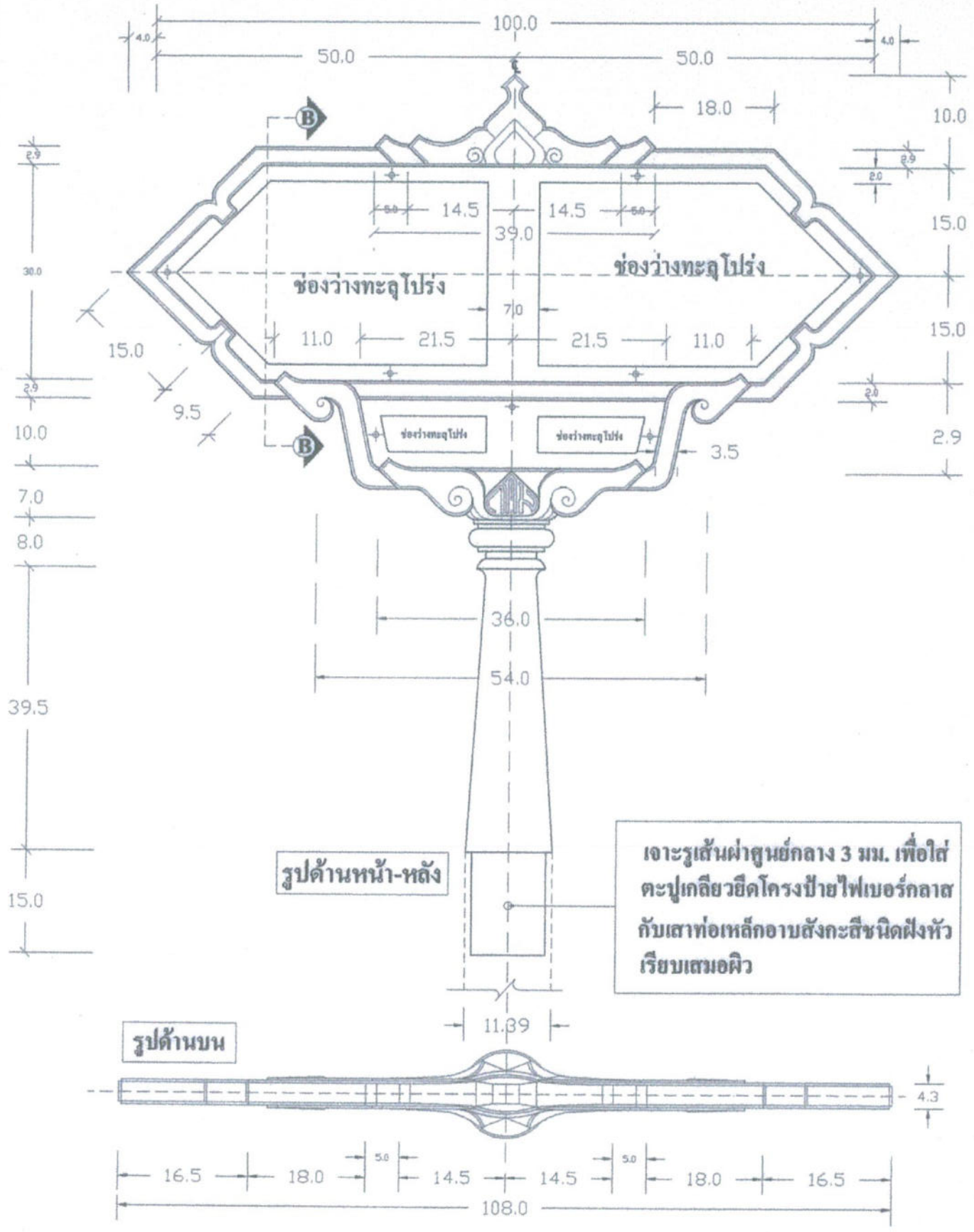

หน่วยเป็นเซ็นติเมตร

สวส	แบบ มาตรฐานโครงป้ายบอกชื่อ ตรอก ซอย			แบบเลขที่					แผ่นที่
สำนักงานวิศวกรรมจราจร สำนักการจราจรและขนส่ง	สำรวจ/เขียน	หัวหน้าอนุมงาน		ป	0	1	2	2	05
	ออกแบบ	ผอ.สวจ.		มาตราส่วน	-				รวม
	ตรวจ								17

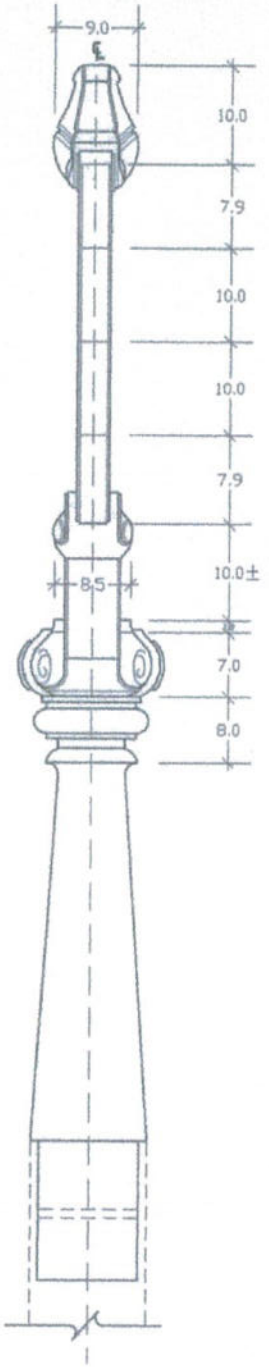

รูปด้านข้าง

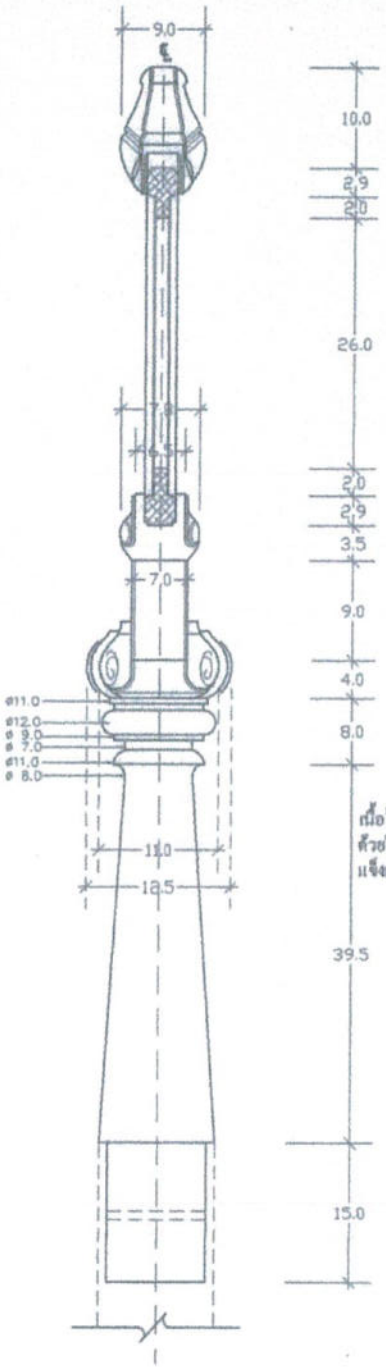

รูปตัด Ⓑ-Ⓑ

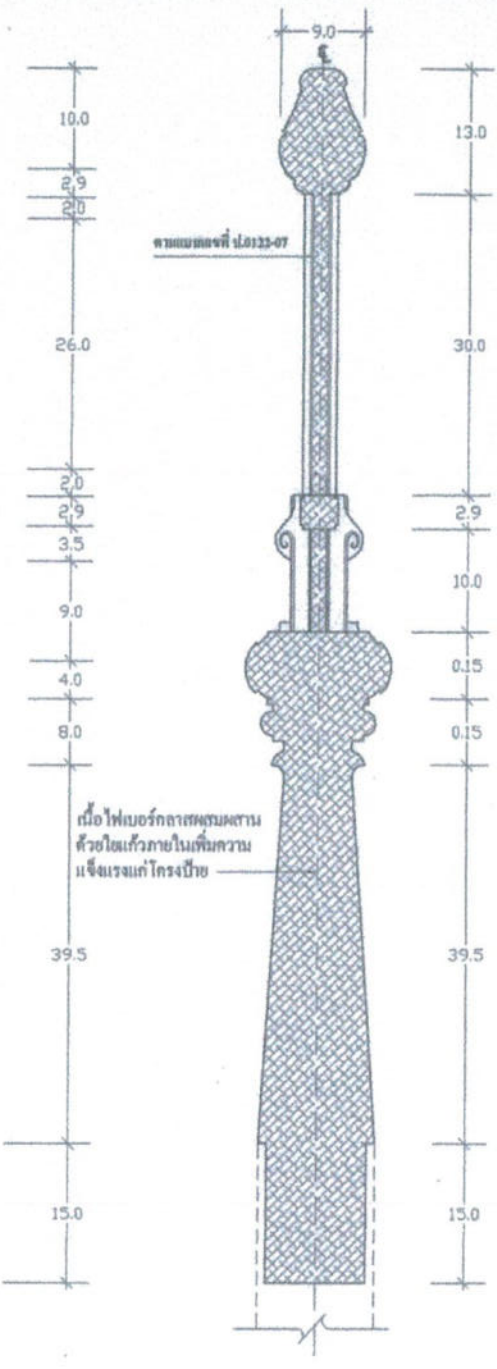

รูปตัด

โครงป้ายเป็นไฟเบอร์กลาส มีส่วนผสมเพิ่มความแข็งแรง หล่อจากพิมพ์ต้นแบบ(หล่อตัน)นำมาประกบติดด้วยน้ำยาประสาน ไฟเบอร์กลาส ภายในโครงป้ายเมื่อประกบกันแล้วจะต้องมีความแข็งแรงบริเวณคอขอดไม่หักง่ายและน้ำหนักต้องใกล้เคียงกันเมื่อหล่อจากพิมพ์แล้วทุกโครงป้าย

หน่วยเป็นเซ็นติเมตร

สจส	แบบ มาตรฐานโครงป้ายบอกชื่อ ตรอก ซอย			แบบเลขที่						แผ่นที่
สำนักงานวิศวกรรมจราจร สำนักการจราจรและขนส่ง	ตรวจ/เขียน		หัวหน้ากลุ่มงาน	ป	0	1	2	2		06
	ออกแบบ		ผอ.สวจ.	มาตราส่วน		-				รวม
	ตรวจ									17

แผ่นป้าย ขนาด 30 x 100 ซม.

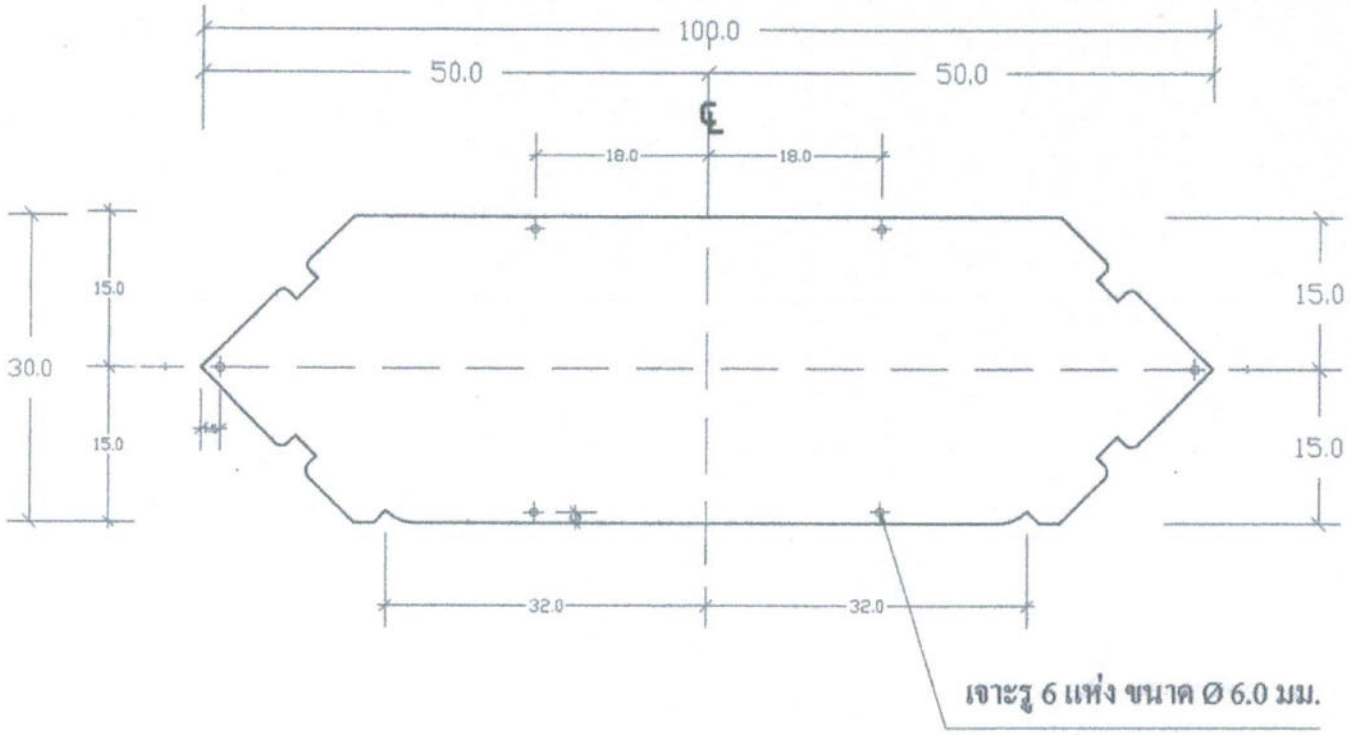

แผ่นป้าย ขนาด 8.0 x 42 ซม.

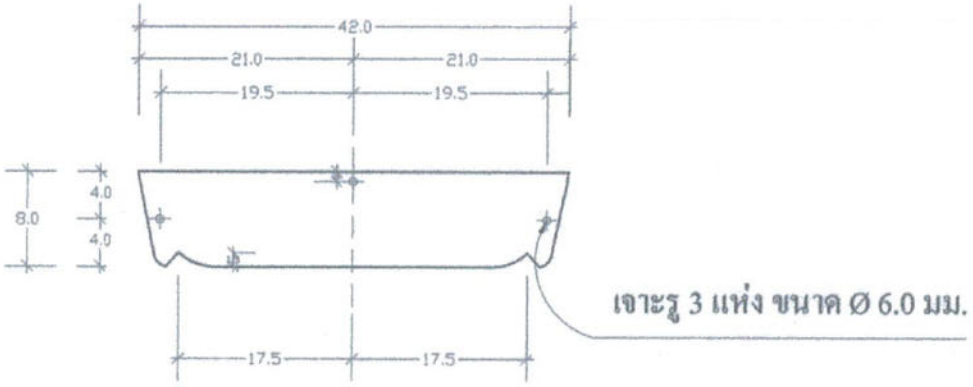

แผ่นป้ายเป็นแผ่นอะลูมิเนียม หนา 1.0 มม.

หน่วยเป็นเซ็นติเมตร

สทล	แบบ มาตรฐานโครงป้ายบอกชื่อ ตรอก ซอย			แบบเลขที่						แผ่นที่
	สำนักงานวิศวกรรมจราจร สำนักการจราจรและขนส่ง	สำรวจ/เขียน	หัวหน้ากลุ่มงาน	ป	0	1	2	2		0 7
		ออกแบบ	ผอ.สวจ.	มาตราส่วน	-					รวม
		ตรวจ								17

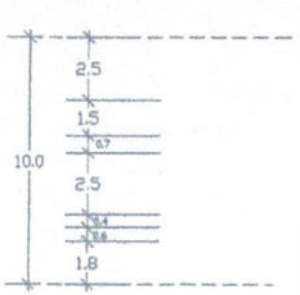

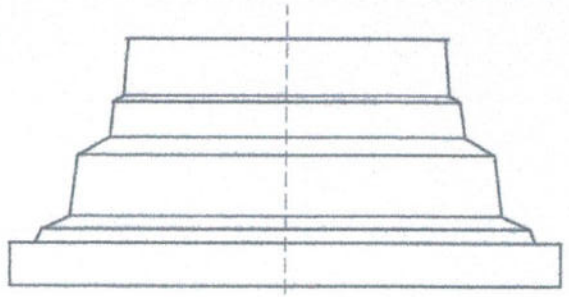

รูปด้านหน้า-หลัง

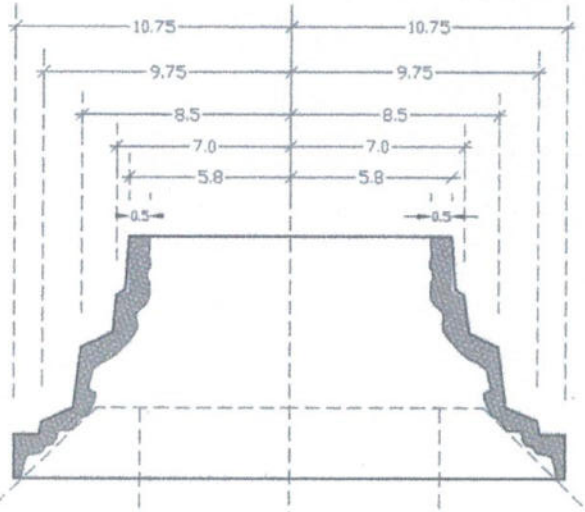

รูปตัด

โคนเสาสำเร็จรูป

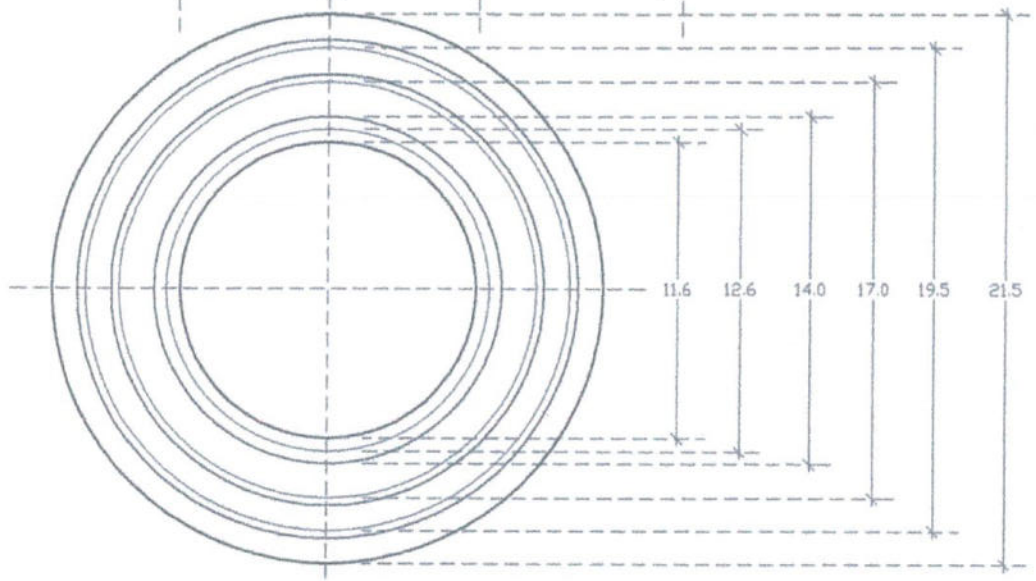

รูปด้านบน

ฝาครอบโคนเสา ทำด้วยไฟเบอร์กลาส ประสานด้วยใยแก้ว
ผสมสีดำและสารแอนตี้ ยู วี ป้องกันรังสีจากแสงแดด
แล้วพ่นเคลือบด้วยสีดำด้าน

หน่วยเป็นเซ็นติเมตร

สจส	แบบ มาตรฐานฝาครอบโคนเสาป้ายบอกชื่อถนน ตรอก ซอย			แบบเลขที่						แผ่นที่
สำนักงานวิศวกรรมจราจร สำนักการจราจรและขนส่ง	สำรวจ/เขียน	หัวหน้ากลุ่มงาน		ป	0	1	2	2		0 8
	ออกแบบ	ผอ.สวจ.		มาตราส่วน		-				รวม
	ตรวจ									17

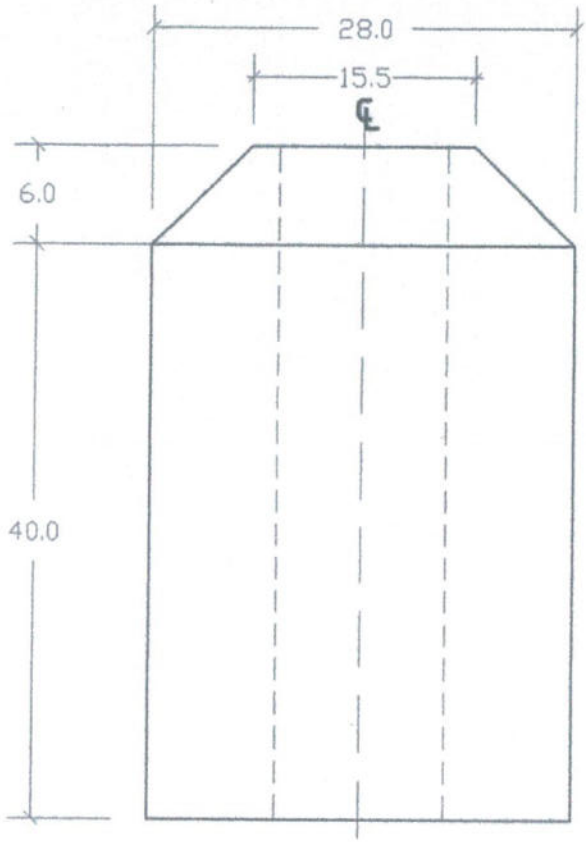

รูปด้านหน้า-หลัง

รูปด้านบน

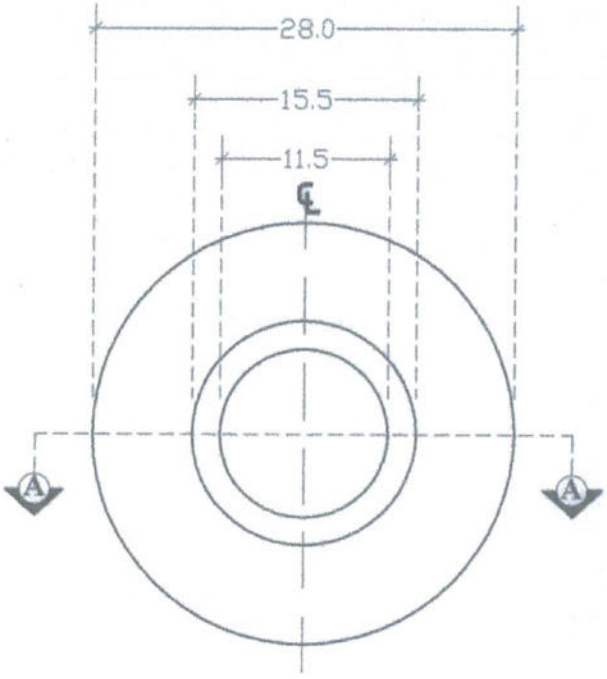

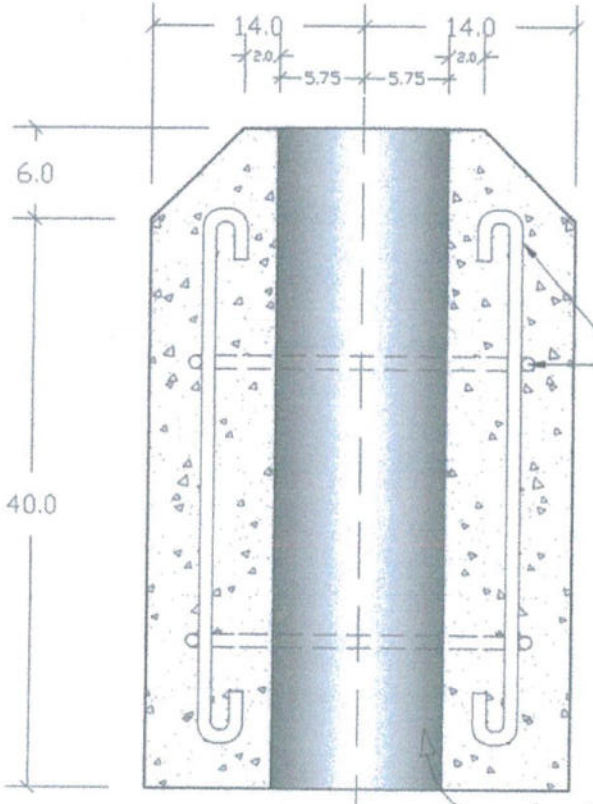

เสริมเหล็ก Ø 6 มม.
โดยรอบ

โคนเสาคอนกรีต เป็นโคนเสาคอนกรีตสำเร็จรูปเสริมเหล็ก Ø 28 มม. ผิวเกลี้ยงเรียบโชว์ผิว ไม่ฉาบปูน
ครีบเหล็ก หนา 9 มม.

ช่องสำหรับใส่เสาเหล็ก

รูปตัด Ⓐ- Ⓐ

หน่วยเป็นเซ็นติเมตร

สวส	แบบ มาตรฐานโคนเสาป้ายบอกชื่อถนน ตรอก ซอย			แบบเลขที่					แผ่นที่
สำนักงานวิศวกรรมจราจร สำนักการจราจรและขนส่ง	สำรวจ/เขียน	หัวหน้ากลุ่มงาน		ป	0	1	2	2	09
	ออกแบบ	ผอ.สวจ.		มาตราส่วน	-				รวม
	ตรวจ								17

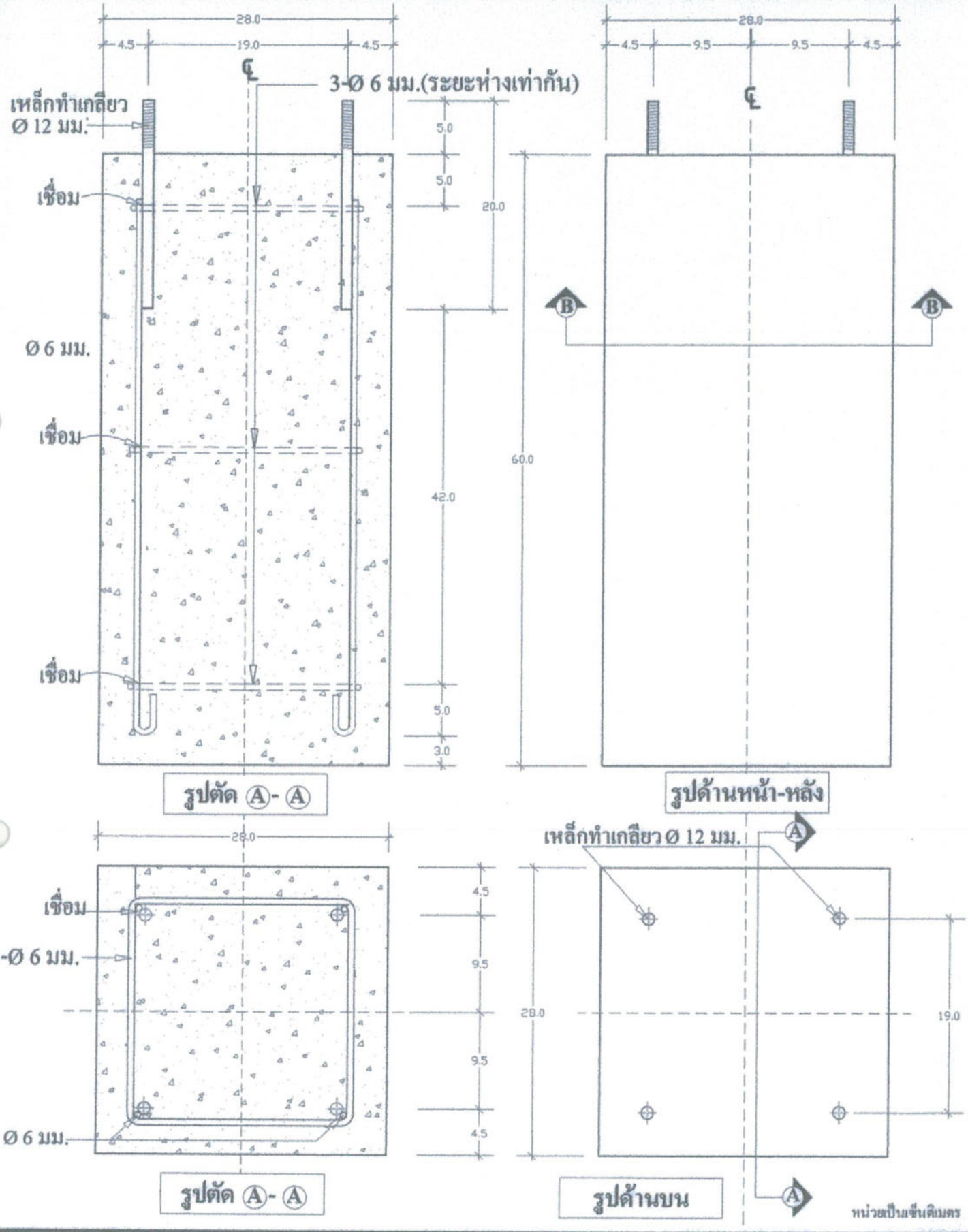

สทส	แบบ มาตรฐาน ฐานคอนกรีตป้ายบอกชื่อถนน ตรอก ซอย			แบบเลขที่					แผ่นที่
	สำนักงานวิศวกรรมจราจร สำนักการจราจรและขนส่ง	สำรวจ/เขียน	หัวหน้าอนุมาน	ป	0	1	2	2	10
		ออกแบบ	ผอ.สวจ.	มาตราส่วน	-				รวม
		ตรวจ							17

รูปแสดงการติดตั้งเสาป้าย

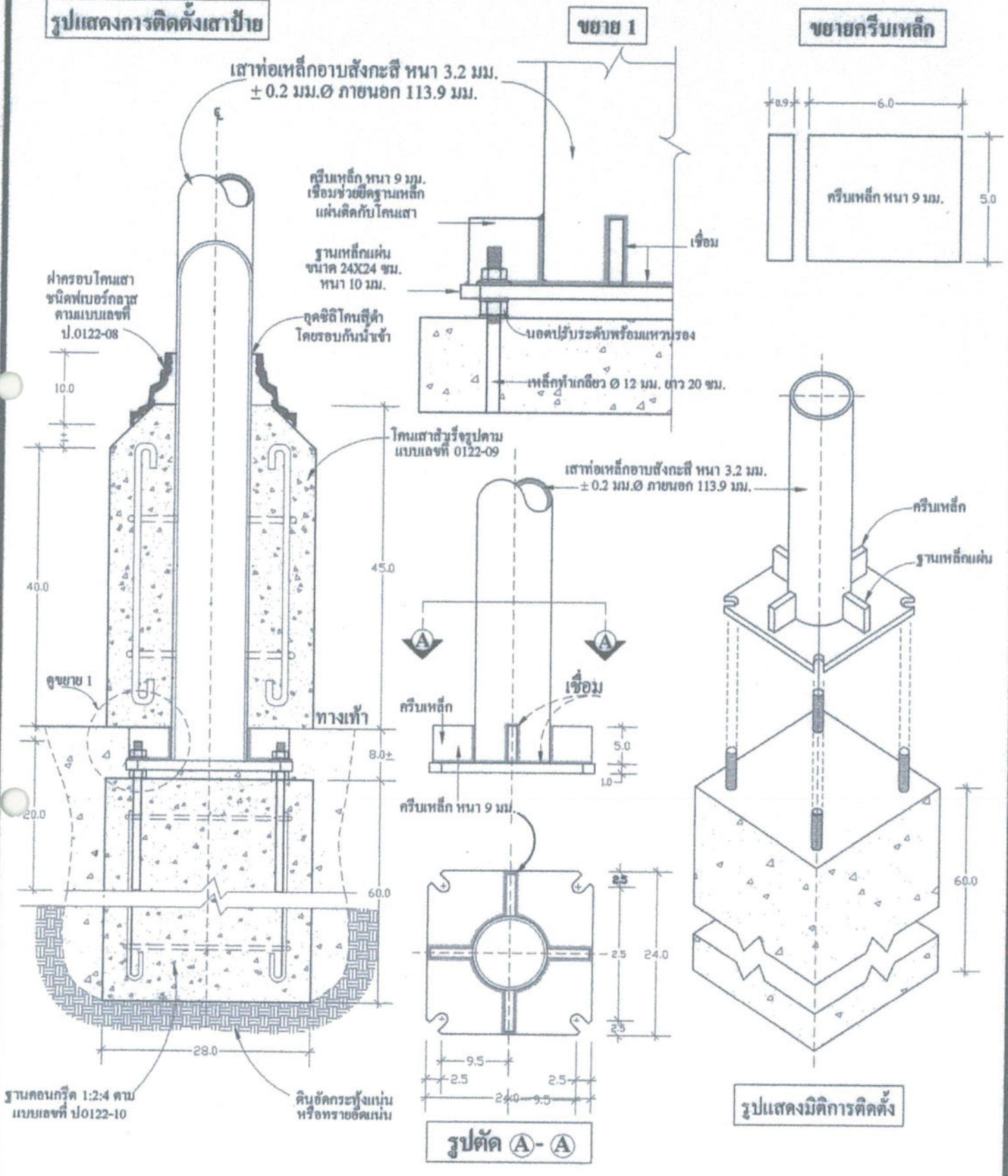

หน่วยเป็นเซ็นติเมตร

สทช	แบบมาตรฐาน แสดงการติดตั้งป้ายบอกชื่อถนน ตรอก ซอย			แบบเลขที่						แผ่นที่
สำนักงานวิศวกรรมจราจร สำนักการจราจรและขนส่ง	สำรวจ/ออกแบบ	หัวหน้ากลุ่มงาน		ป	0	1	2	2		11
	ออกแบบ	ผอ.สวอ.		มาตราส่วน		-				รวม
	ตรวจ									17

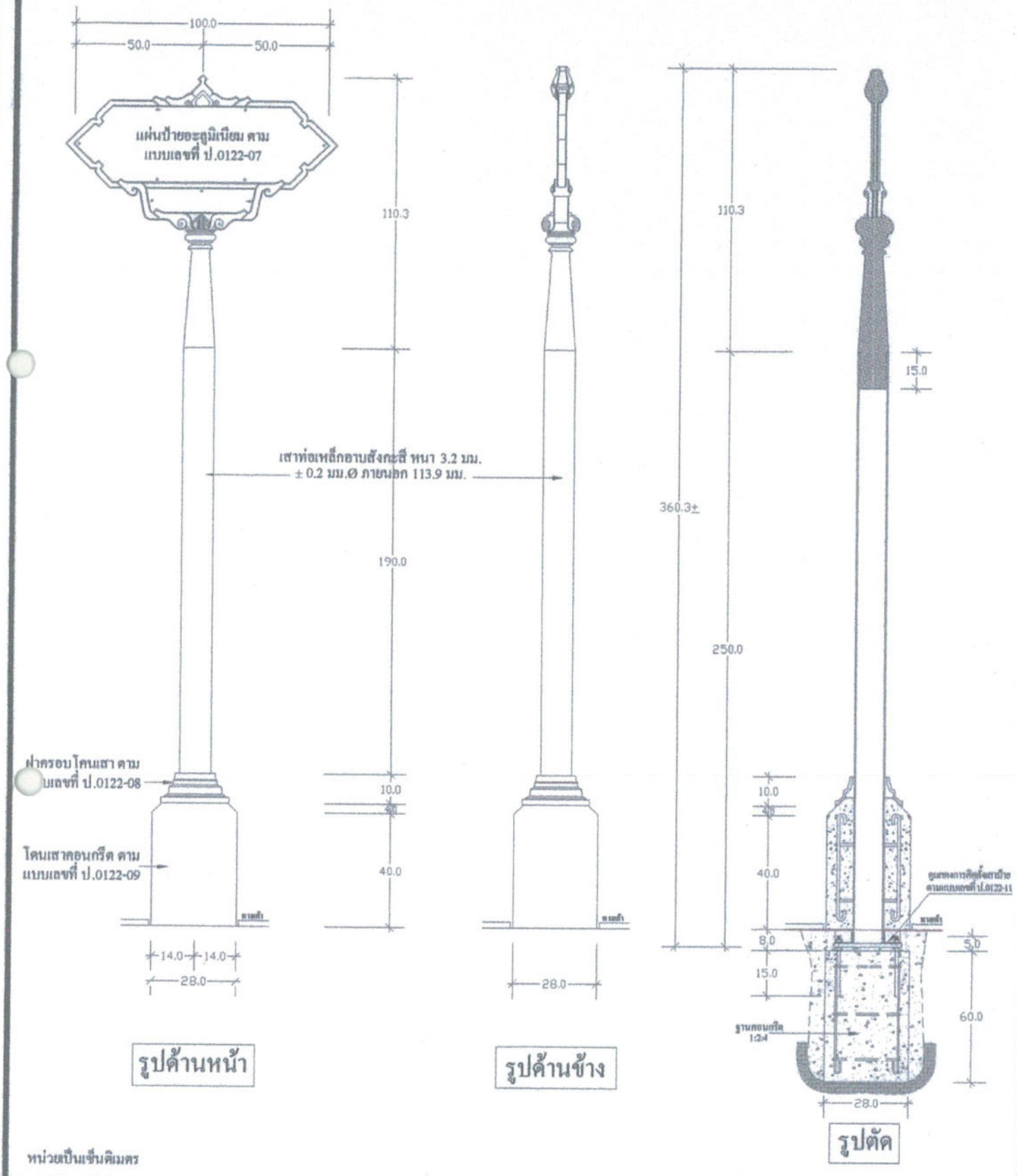

หน่วยเป็นเซ็นติเมตร

สจส	แบบมาตรฐาน แสดงการติดตั้งป้ายบอกชื่อถนน ตรอก ซอย			แบบเลขที่						แผ่นที่
สำนักงานวิศวกรรมจราจร สำนักการจราจรและขนส่ง	สำรวจ/เขียน	หัวหน้าฝ่ายกลุ่มงาน		ป	0	1	2	2		12
	ออกแบบ	ผอ.สวจ.		มาตราส่วน		-				รวม
	ตรวจ									17

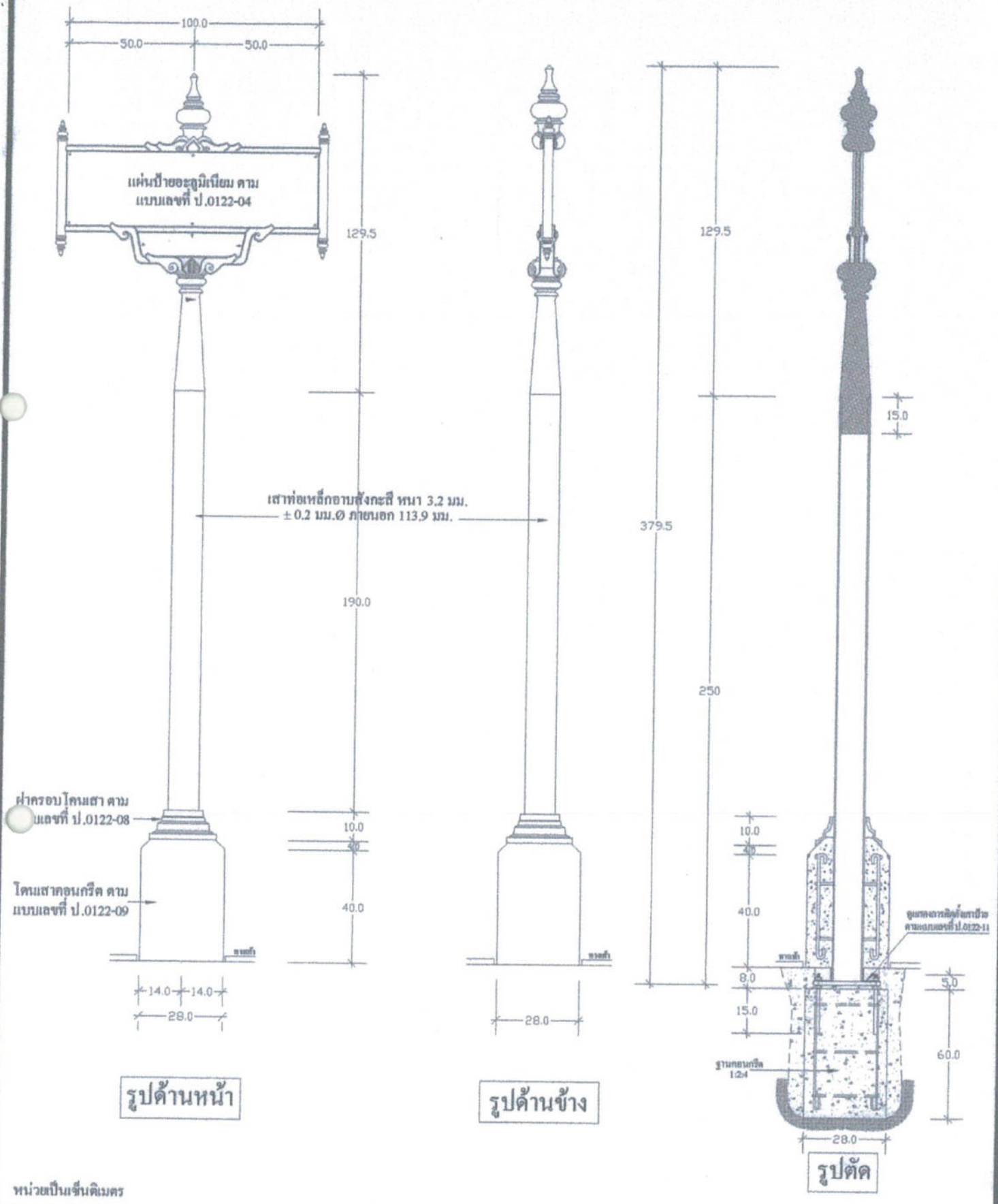

หน่วยเป็นเซ็นติเมตร

สลส	แบบมาตรฐาน แสดงการติดตั้งป้ายบอกชื่อถนน ตรอก ซอย			แบบเลขที่					แผ่นที่
สำนักงานวิศวกรรมจราจร สำนักการจราจรและขนส่ง	สำรวจ/เขียน	หัวหน้ากลุ่มงาน		ป	0	1	2	2	13
	ออกแบบ	ผอ.สวจ.		มาตราส่วน		-			รวม
	ตรวจ								17

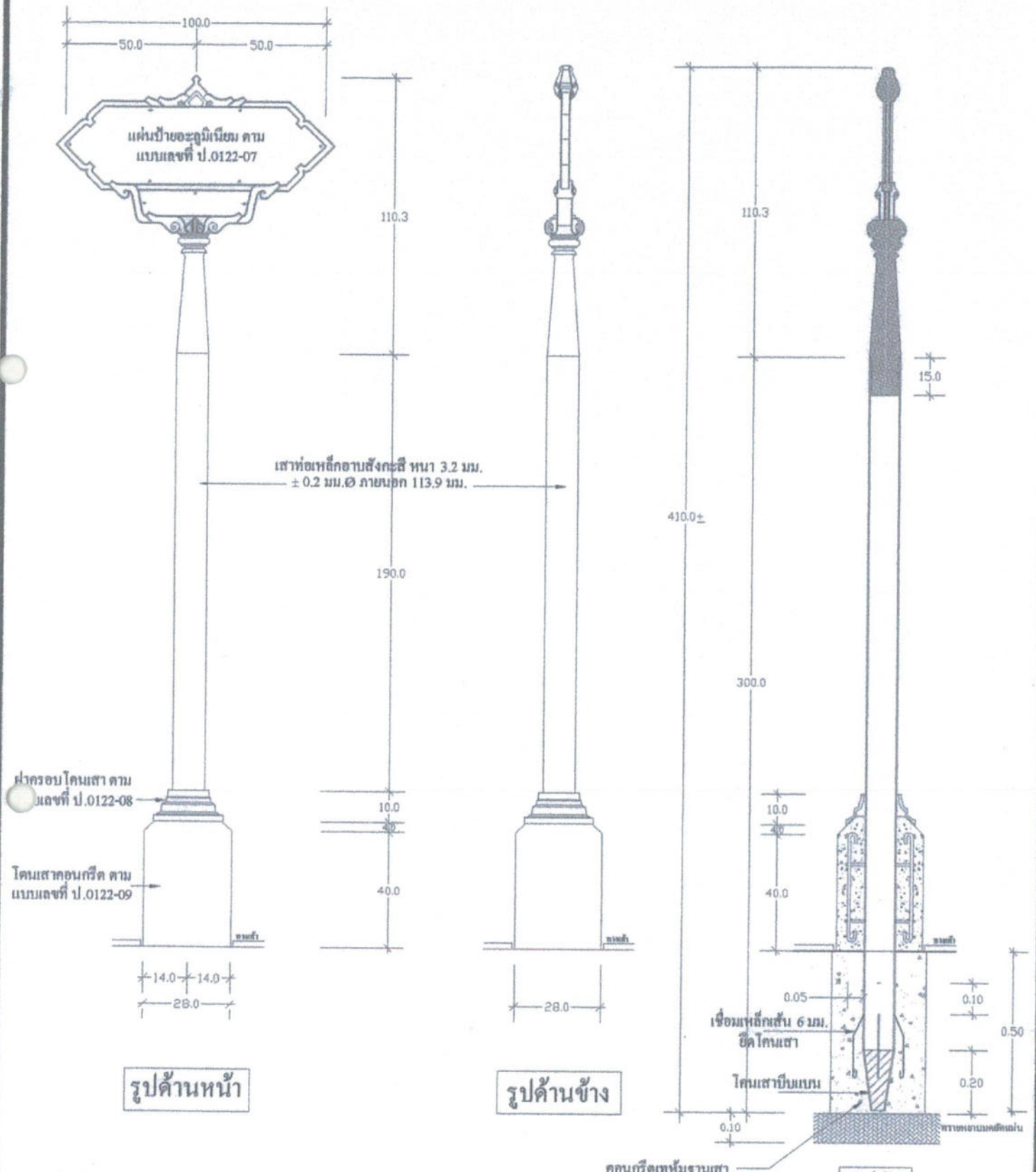

หน่วยเป็นเซ็นติเมตร

สจส	แบบมาตรฐาน แสดงการติดตั้งป้ายบอกชื่อ ตรอก ซอย (กรณีไม่สามารถขุดวางฐานคอนกรีตได้)			แบบเลขที่					แผ่นที่
สำนักงานวิศวกรรมจราจร สำนักการจราจรและขนส่ง	สำรวจ/ที่ยน	หัวหน้าฉลุ่มงาน		ป	0	1	2	2	14
	ออกแบบ	ผอ.สวจ.		มาตราส่วน		-			รวม
	ตรวจ								17

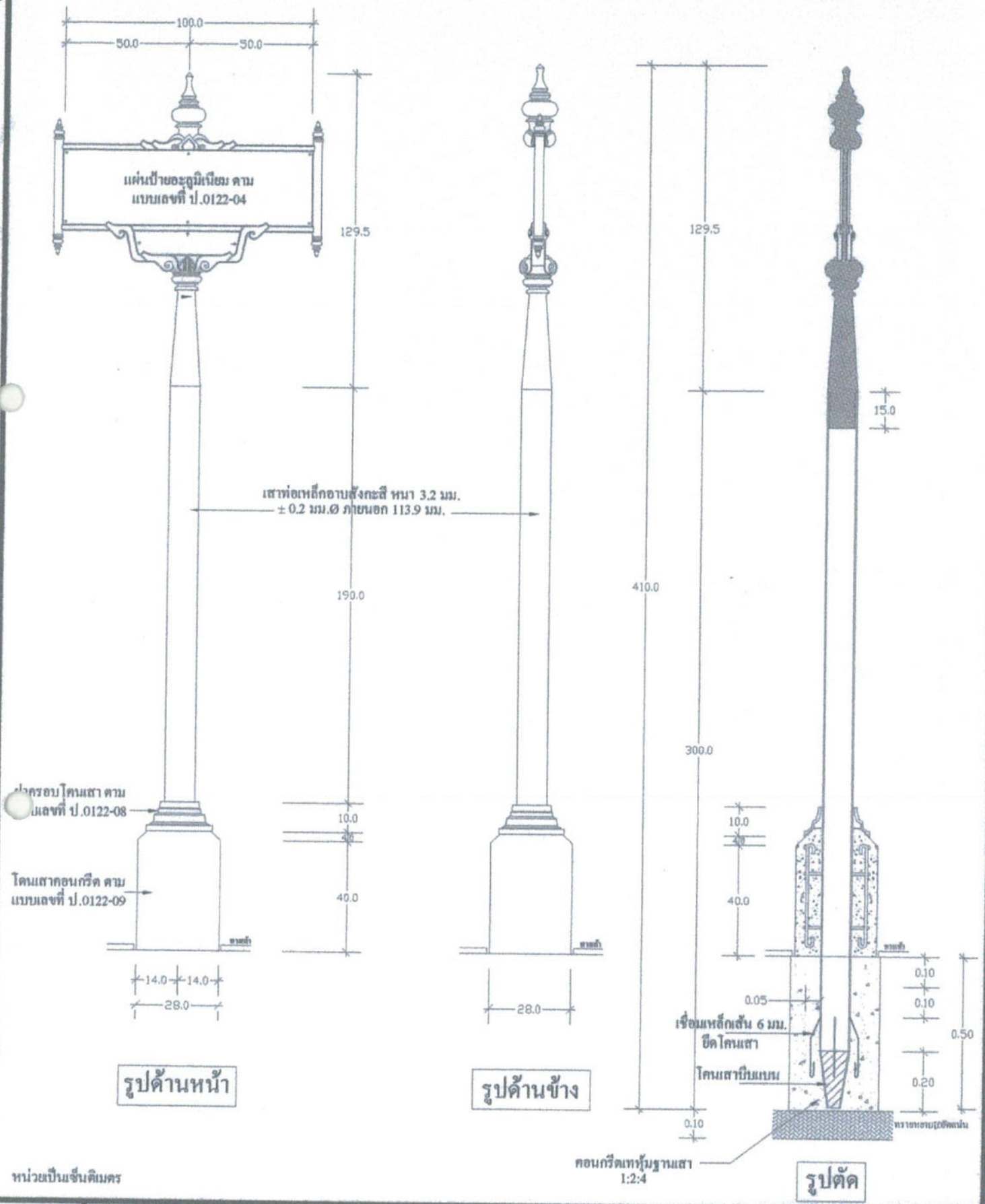

หน่วยเป็นเซ็นติเมตร

สลส	แบบมาตรฐาน แสดงการติดตั้งป้ายบอกชื่อ ถนน (กรณีไม่สามารถขุดวางฐานคอนกรีตได้)			แบบเลขที่						แผ่นที่
สำนักงานวิศวกรรมจราจร สำนักการจราจรและขนส่ง	สำรวจ/ที่มา	หัวหน้ากลุ่มงาน		ป	0	1	2	2		15
	ออกแบบ	ผอ.สวจ.		มาตราส่วน	-					รวม
	ตรวจ									17

แบบตัวอย่างหน้าป้ายถนน





แบบตัวอย่างหน้าป้ายตรอก ซอย



แผ่นหน้าป้าย ถนน ตรอก ซอยเป็นแผ่นอะลูมิเนียม หนา 1 มม. พื้นป้ายผนึกด้วยแผ่นสะท้อนแสงแบบที่ 4 ความเข้มสูง (high-intensity) ตามตาราง ที่ 9 ***สีน้ำเงินสะท้อนแสง*** **ตัวอักษรหน้าป้าย** ผนึกด้วยแผ่นสะท้อนแสงความเข้มปานกลาง (medium-intensity) หรือเอ็นจิเนียริ่งเกรด (engineering grade) สัมประสิทธิ์การสะท้อนแสงตามตารางที่ 6 ***สีขาวสะท้อนแสง***

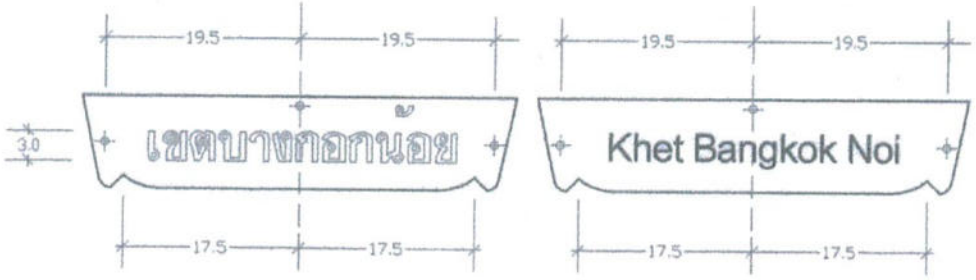

แบบตัวอย่างหน้าป้ายบอกชื่อเขต

แผ่นหน้าป้าย บอกชื่อเขตเป็นแผ่นอะลูมิเนียม หนา 1 มม. พื้นป้ายผนึกด้วยแผ่นสะท้อนแสงแบบที่ 4 ความเข้มสูง (high-intensity) ตามตาราง ที่ 9 ***สีน้ำเงินสะท้อนแสง*** ***ตัวอักษรหน้าป้าย*** ผนึกด้วยแผ่นสะท้อนแสงความเข้มปานกลาง (medium-intensity) หรือเอ็นจิเนียริ่งเกรด (engineering grade) สัมประสิทธิ์การสะท้อนแสงตามตาราง ที่ 6 ***สีขาวสะท้อนแสง***

หน่วยเป็นเซ็นติเมตร

สจส	แบบ ตัวอย่างหน้าป้ายบอกชื่อ ตรอก ซอย			แบบเลขที่					แผ่นที่
	สำนักงานวิศวกรรมจราจร สำนักการจราจรและขนส่ง	สำรวจ/เขียน	หัวหน้ากลุ่มงาน	ป	0	1	2	2	16
		ออกแบบ	ผอ.สวจ.	มาตราส่วน		-			รวม
		ตรวจ							17

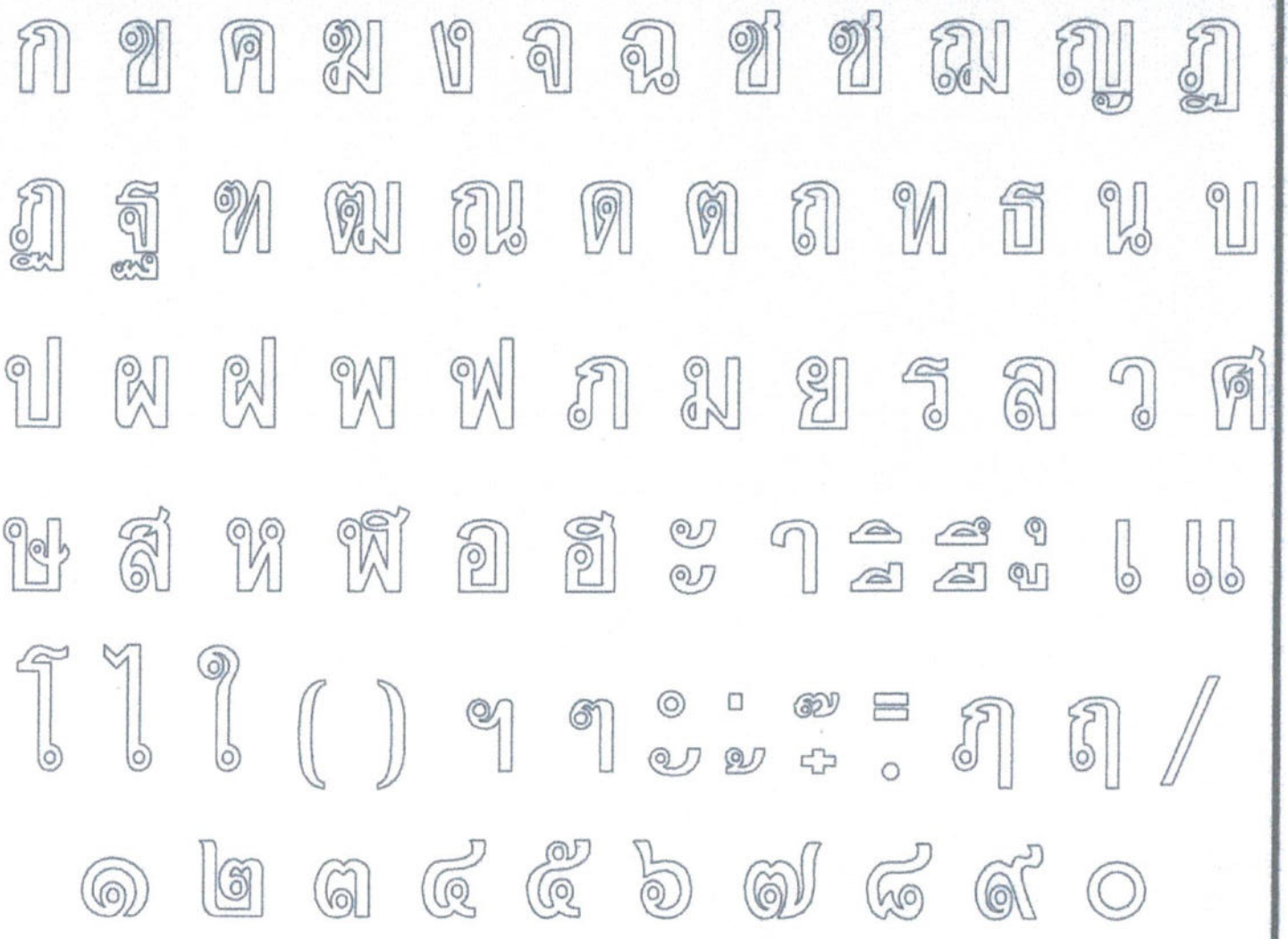

สวส	แบบมาตรฐานตัวอักษรภาษาไทย,ภาษาอังกฤษ ป้ายบอกชื่อ ตรอก ซอย			แบบเลขที่					แผ่นที่
	สำนักงานวิศวกรรมจราจร สำนักการจราจรและขนส่ง	สำรวจ/เขียน	หัวหน้ากลุ่มงาน	ป	0	1	2	2	17
		ออกแบบ	ผอ.สวจ.	หารส่วน		-			รวม
		ตรวจ							17